Ständer

Blatt: 43

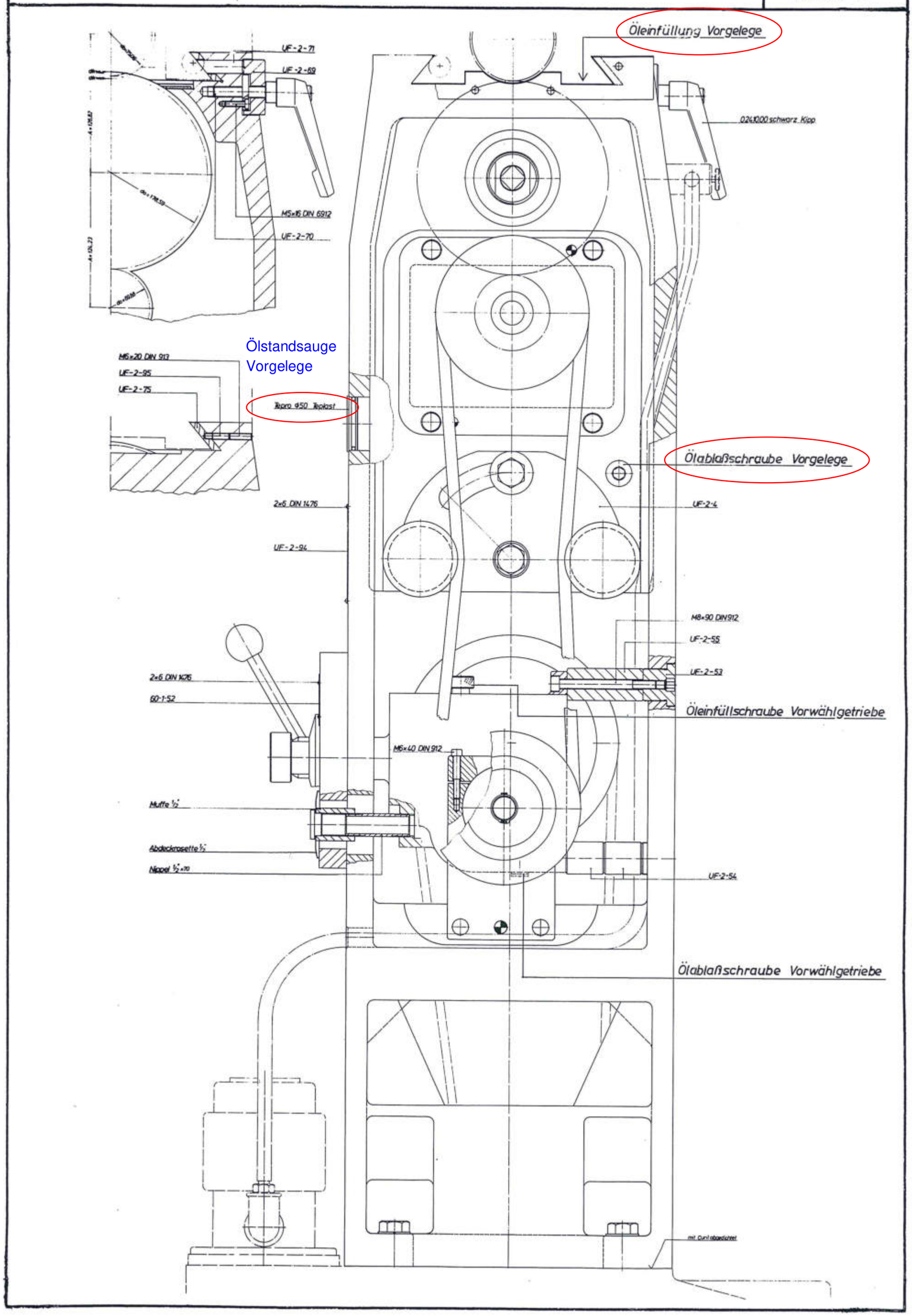

Ständer
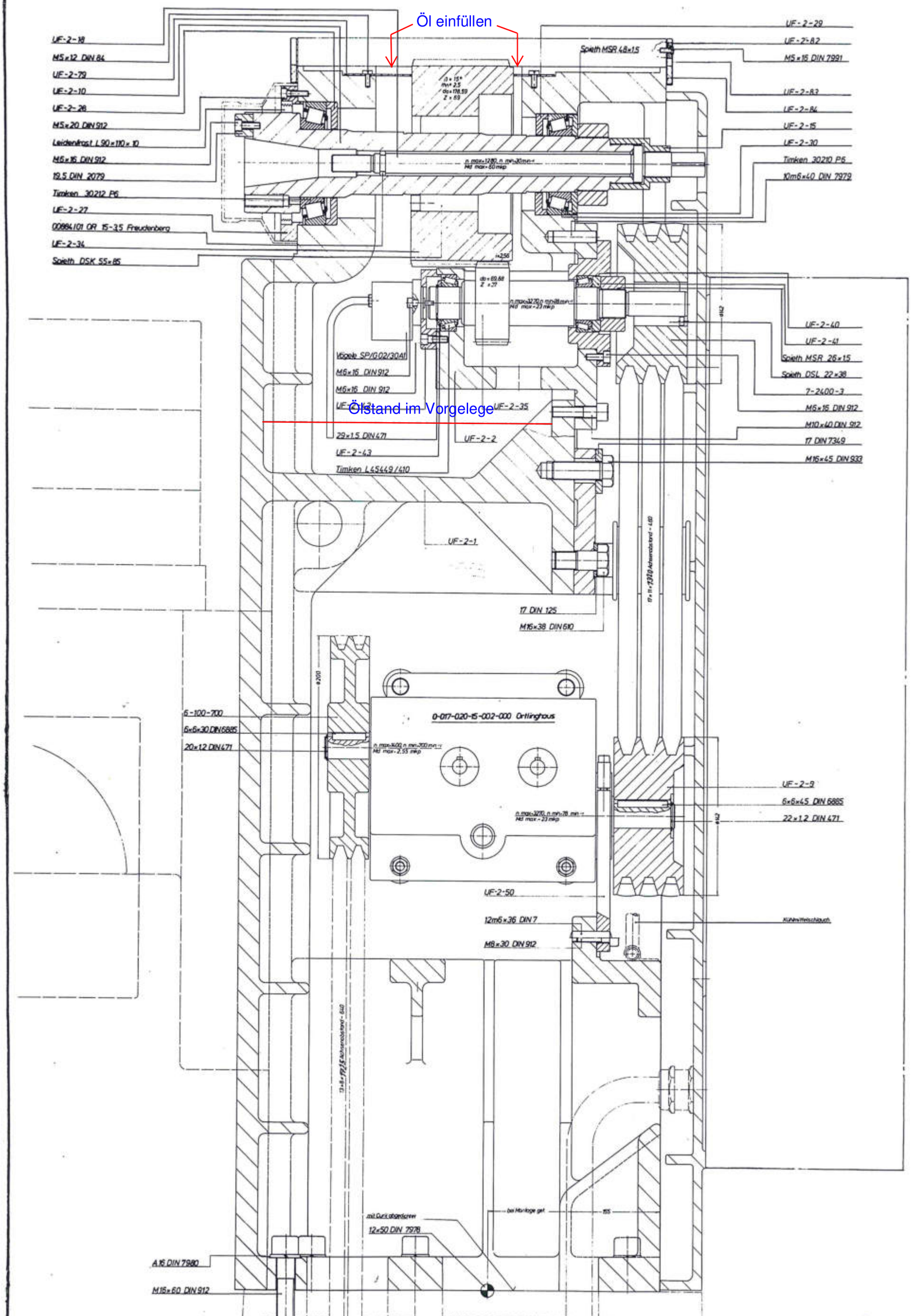
Blatt: 42